DMS
Bathroom Solutions
The comfortable performance & High designability

# WCB588N-**

Marble basin

(Rough-in Dimensions):
(Unit): mm

WCB588N-Bk

WCB588N-Wh

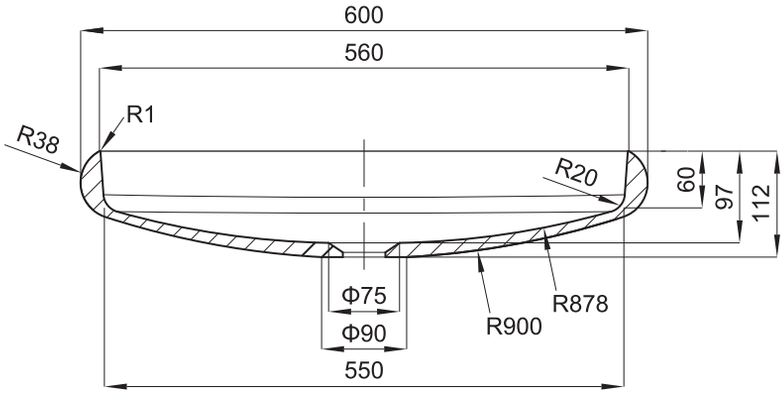


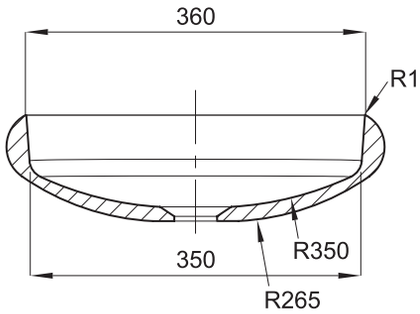


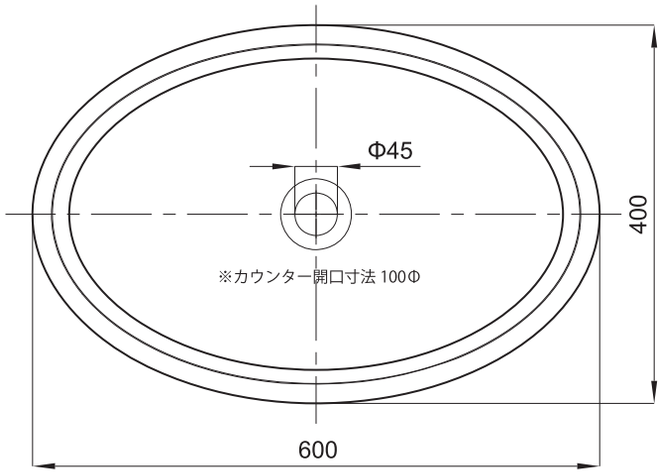


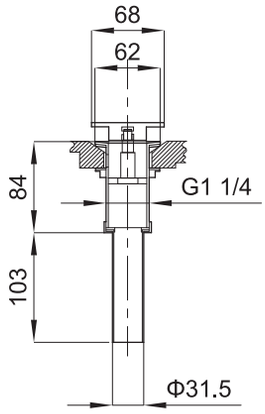


| | |
|---|---|
| Item No. | WCB588N-Bk ／ WCB588N-Wh |
| Color | ブラック ／ ホワイト |
| Materials | 天然石 |
| Weight | N.W. : 15 kg |
| Max water Capacity | 9 L |

Remarks : ■ プッシュ式ポップアップ付き（排水栓：天然石 ブラック ／ ホワイト）、オーバーフローなし
■ 表示寸法は設計寸法です。施工前に必ず現物寸法をご確認ください。
■ 天然石のため、石目模様に個体差があります。

Design Management System co.,Ltd.