DMS
Bathroom Solutions
The comfortable performance & High designability

innoci®

NF90304C-01 / NF90304K-01 / NF90304G-01

Single Handle Wall-Mount Shower Faucet

(Rough-in Dimensions):
(Unit): mm

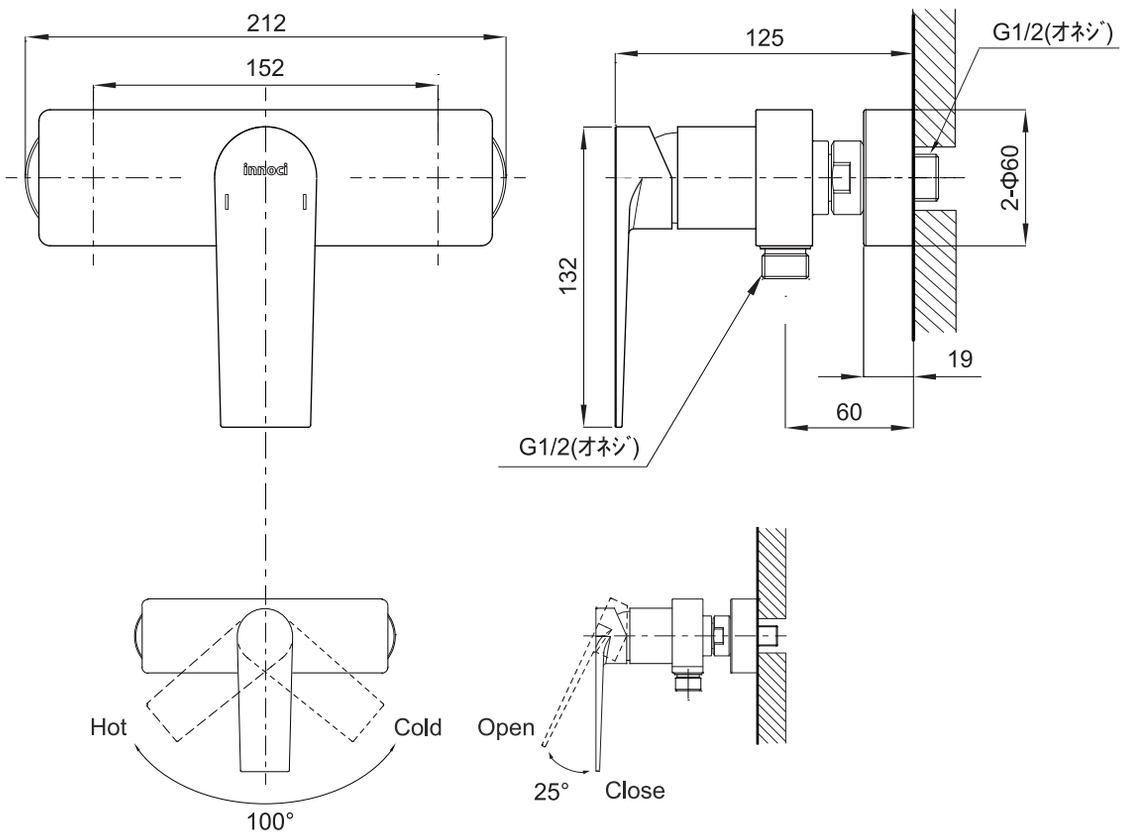

NF90304C-01

NF90304K-01

NF90304G-01

Item No.	NF90304C-01 / NF90304K-01 / NF90304G-01
Available Color	クローム / ブラック / ゴールド
Materials	Brass
Cartridge	ceramic cartridge
Aerator	-
Pressure	0.1-0.5MPa、推奨:0.3MPa、流量:17.29L/min @ 0.3MPa

Remarks : オーバーヘッドシャワー＆ハンドシャワーやハンドシャワーと組み合わせてご使用ください。

C-Y1201227 K-Y72512S11 202212021 201903022/10

Design Management System co.,Ltd.