DMS
Bathroom Solutions
The comfortable performance & High designability

innoci®

NB25501W-A / NB25703W-A / NB25801W-A

1.5/1.7/1.8m Drop-In Bathtub

(Rough-in Dimensions):
(Unit): mm

※ 表示の寸法は設計寸法です。
公差があります。

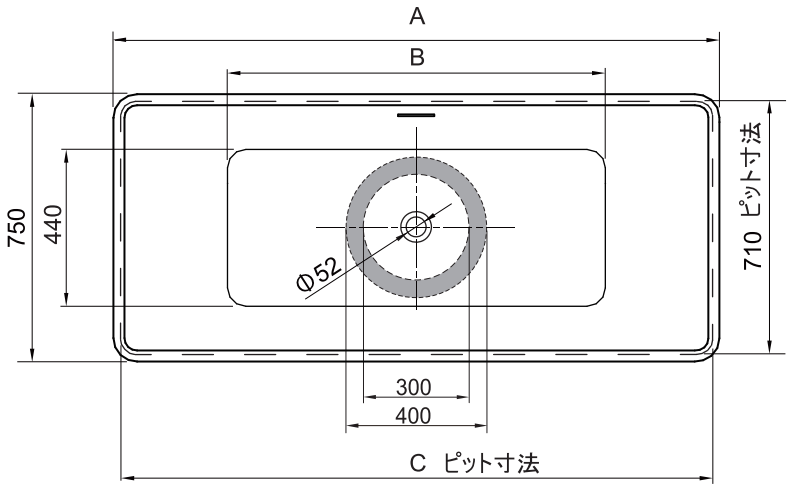

品 番	A	B	C
NB25501W-A	1500	900	1460
NB25703W-A	1700	1060	1660
NB25801W-A	1800	1160	1760

推奨床排水口範囲

※ 床排水口の中心を、図の推奨床排水口範囲内に計画してください。

※ 排水フレキパイプを現場調達する場合は、現場状況や計画に合わせた適切な施工をしてください。

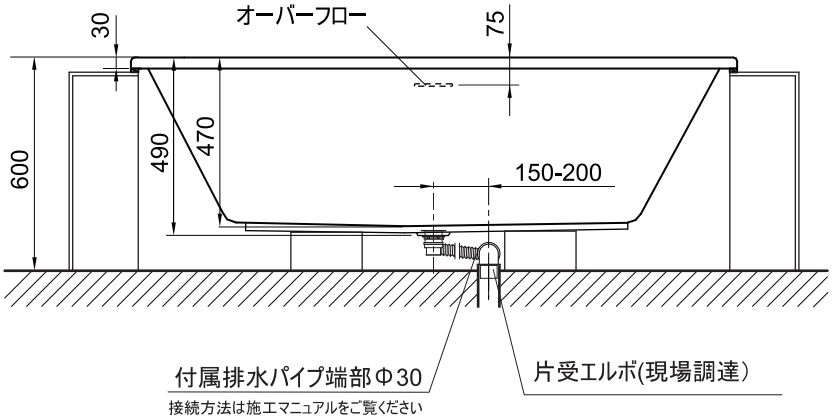

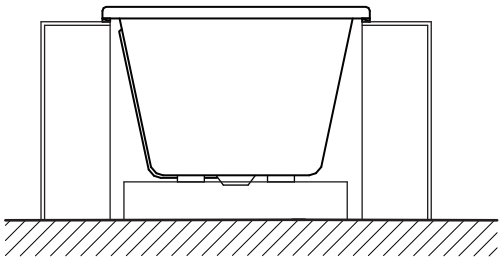

Item No.	NB25501W	NB25703W	NB25801W
Capacity	オーバーフローまで 250L	オーバーフローまで 290L	オーバーフローまで 310L
Shipping Package	L 1520 X W 770 X H 510 mm G.W: 24 kg	L 1720 X W 770 X H 510 mm G.W: 26 kg	L 1820 X W 770 X H 510 mm G.W: 28 kg
Available Color	ホワイト		
Materials	FRA(アクリル)		
Remarks: プッシュ式ポップアップ: ND9113C付属、排水パイプ: ND9106N (L=500)付属 ※ トラップ機能なし			

703-Y1201227

Design Management System co.,Ltd.