DMS
Bathroom Solutions
The comfortable performance & High designability

BRAVAT

F65051C-B3

Free Standing Bath&Shower Mixer

(Rough-in Dimensions):
(Unit): mm

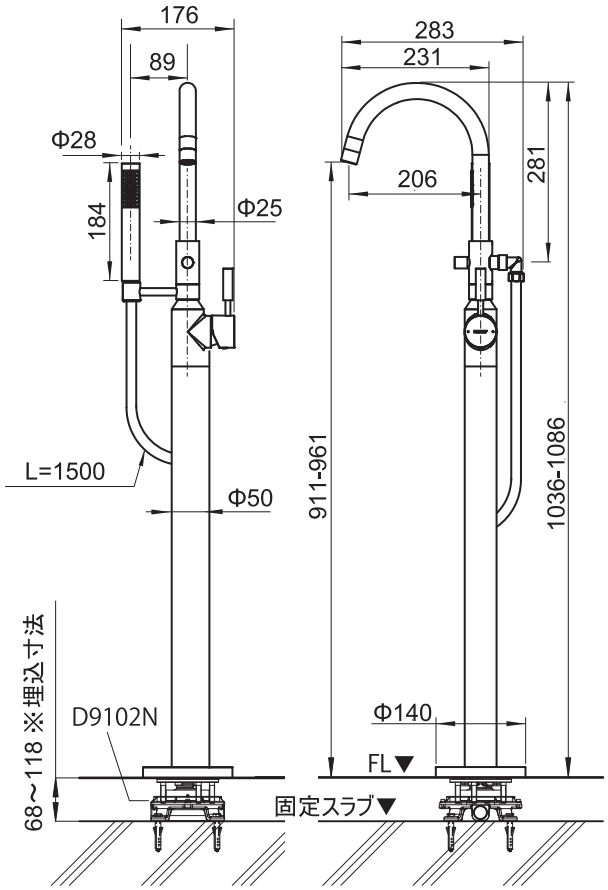

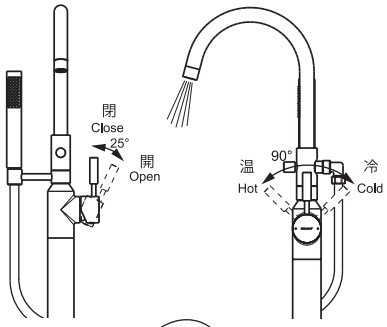

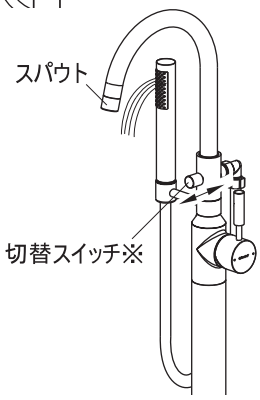

F65051C-B3

D9102N

※ スパウトから吐水している状態で、切替スイッチを引くとハンドシャワーから吐水します。ハンドシャワーからの吐水をスパウトに切替えたい場合は、ハンドルを操作して一度止水してから、再びスパウトから吐水させます。

※ ハンドシャワーから吐水している状態で止水すると、切替スイッチは元の位置にもどります。

※ ハンドシャワーとスパウトの両方から同時に吐水させることはできません。

※ 止水してからもハンドシャワーやスパウトから残水が出ますが、管内の水が出ている現象のため故障ではありません。

（注）吐水を停止しても切替スイッチが元の位置にもどらない場合は、手動でスイッチを元の位置にもどしてください。

（注）切替スイッチを回しるすぎると、キャップが外れますので注意してください。

【 厳禁 】

※ 過度な力や衝撃が加わると、グラつき、故障、水漏れの原因となります。

※ 手すりとしてのご使用はできません。浴室内において人の通過動線や、バスタブ脇の手すりになりかねない場所には設置しないでください。

Item No.	F65051C-B3
Available Color	クローム
Materials	Brass
Cartridge	Ceramic Cartridge
Aerator	Neoperl
Flow pressure	0.1-0.5MPa、推奨：0.3MPa
Flow Rate	流量：20L/min (スパウト） 12L/min（シャワー） @0.3MPa

Remarks: 配管部品 D9102N-ENG 付属 （別梱包）