DMS
Bathroom Solutions
The comfortable performance & High designability

BRAVAT
B25712W
1.7M Drop-in Bathtub

(Rough-in Dimensions):
(Unit): mm

※ 表示の寸法は設計寸法です。
公差があります。

L 1700 X W 900 X H 440 mm

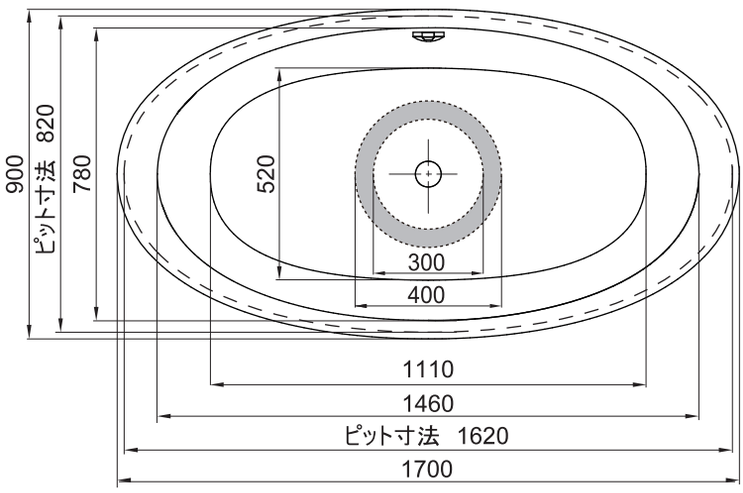

推奨床排水口範囲

※ 床排水口の中心を、図の推奨床排水口範囲内に計画してください。

※ 排水フレキパイプを現場調達する場合は、現場状況や計画に合わせた適切な施工をしてください。

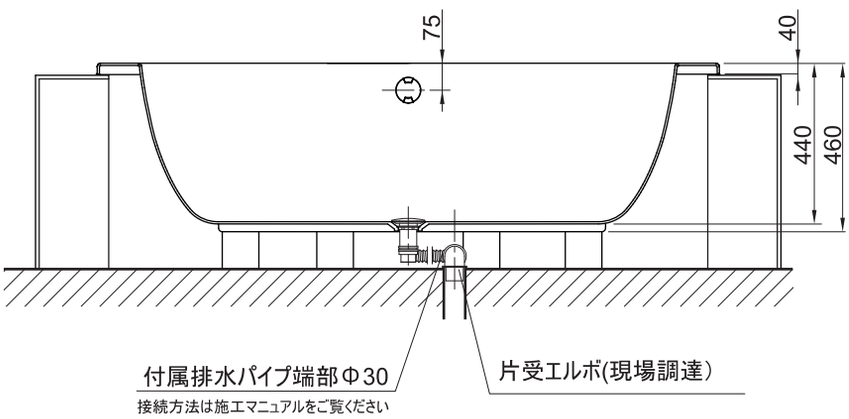

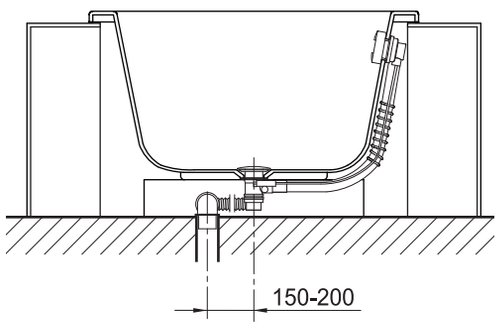

Item No.	B25712W
Available Color	ホワイト
Materials	アクリル
Capacity	オーバーフローまで 216 L
Weight	N.W : 17 kg

Remarks : オーバーフローあり
ハンドル式ポップアップ：D409C-1、排水パイプ： P9098N（L=500）付属 ※ トラップ機能なし

Design Management System co.,Ltd.